© – TE Connectivity. All Rights Reserved.

REVISIONS
変更

P	LTR	DESCRIPTION	DATE	DWN	APVD
	B4	ECN-25-312752	23MAR2025	L.G	Z.Z

注
1。一般公差±0。2
2。性能に影響するバリなきこと。
3 材質　ボディ：銅合金 / ニッケル下地 金めっき(接触部)
錫めっき(圧着部)
フェルール：ステンレス
4。下図に最終製品の形態をしめす。
1リールの巻き数は7000ピン（標準）とする。

NOTE. 1 。GENERAL TOLERANCE ±0 。 2
2。NO BURRS WHICH AFFECT PERFORMANCE.
3 MATERIAL BODY : COPPER ALOY / NICKEL UNDERPLATE 1.3μm MIN.
GOLD PLATING (CONTACT INTERFACE) 0.4μm MIN.
TIN PLATING (CRIMP PORTION) 0.8μm MIN.
FERRULE : STAINLESS STEEL
4。7000 PINS PER REEL.

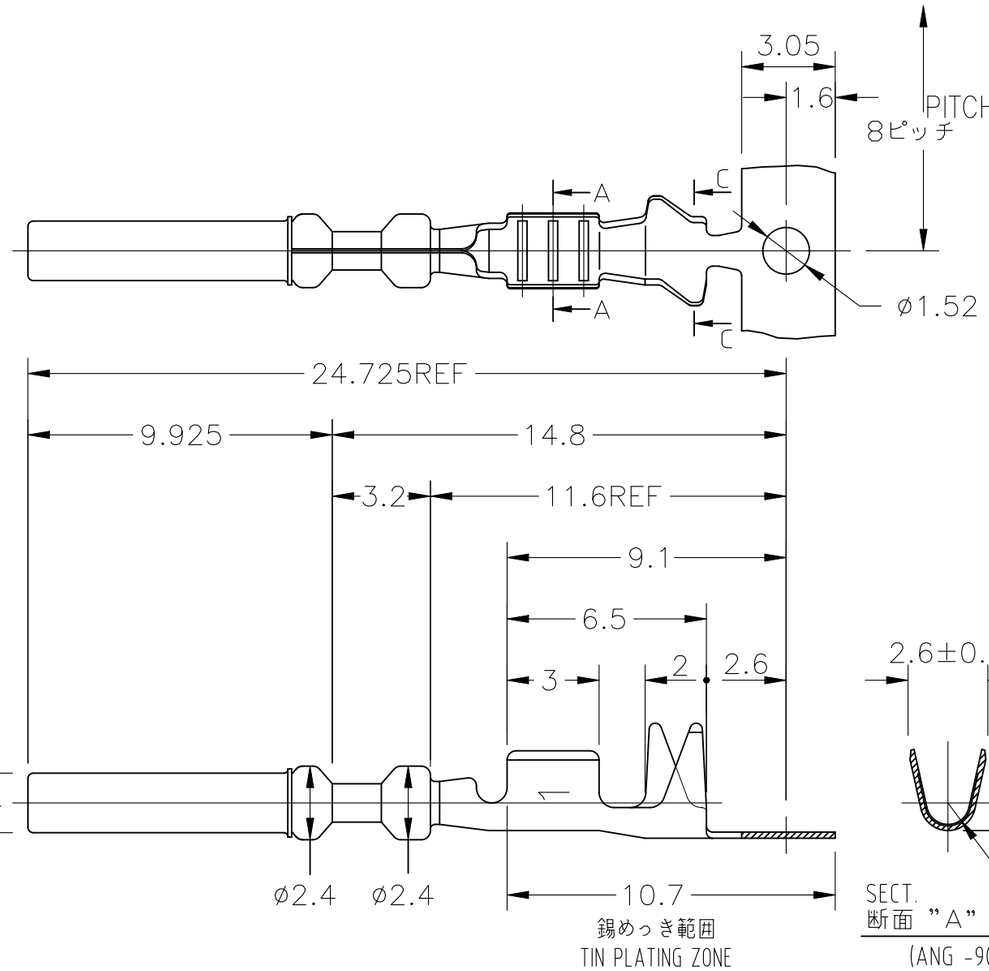

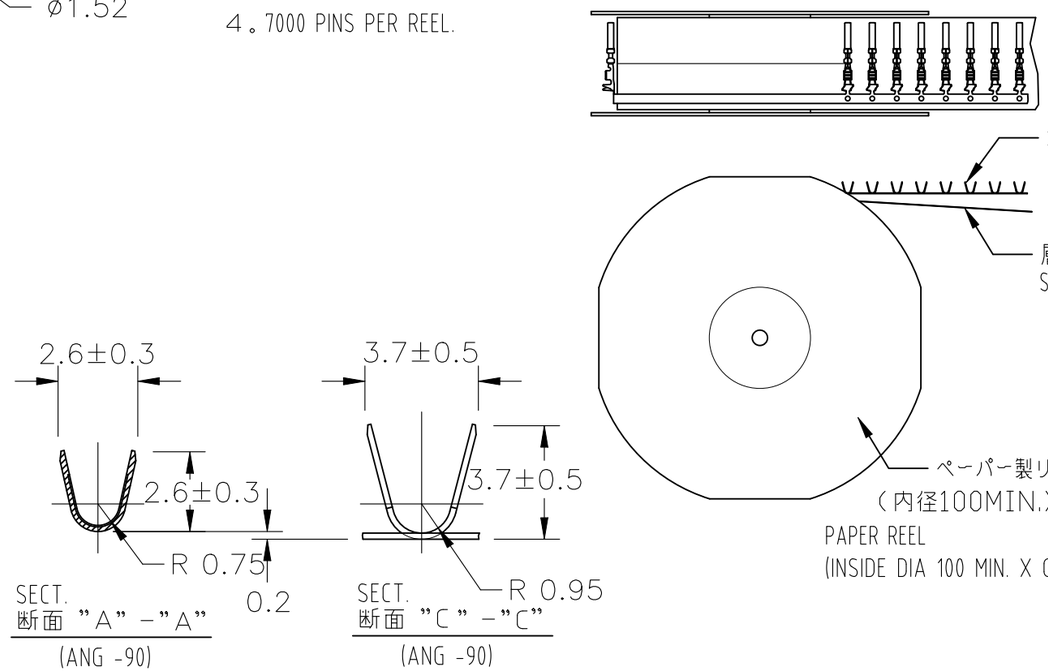

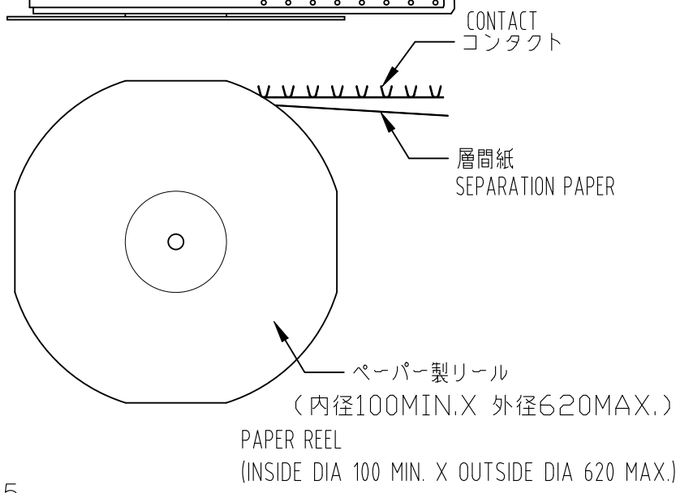

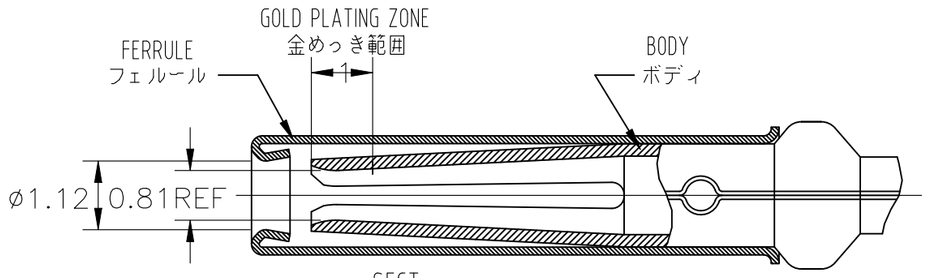

SECT.
断面 "B" -"B" （10／1）
(ANG -90)

Part No. 型番	Old Part No. 旧型番	CONDUCTOR SIZE 芯線	INSULAION DIA 被覆径	WIRE EXAMPLE 適用例	REMARK 備考
3-1447221-3	3900187-01	0.75 ～ 1.25 mm²	ø1.6～ø2.2	AESSX 0.75f AVSS 0.85～1.25	本図
		適用電線サイズ	APPLICABLE WIRE.SIZE		

THIS DRAWING IS A CONTROLLED DOCUMENT.

DIMENSIONS: 単位：粍 mm

TOLERANCES UNLESS OTHERWISE SPECIFIED: 一般公差
0 PLC ±–
1 PLC ±–
2 PLC ±–
3 PLC ±–
4 PLC ±–
ANGLES ±–

MATERIAL 材料: 3
FINISH 仕上: –

DWN (A.ISHIJIMA) 20OCT00
CHK K.SHINADA 23OCT00
APVD K.SHINADA 23OCT00
PRODUCT SPEC 製品規格 108-160687
APPLICATION SPEC 取付適用規格 114-78011
WEIGHT 0.25 g

TE Connectivity

NAME 名称: SUPER SEAL CONNECTOR RECEPTACLE CONTACT ASSEMBLY (NARMAL BARREL SIZE)

SIZE	CAGE CODE	DRAWING NO 番号	RESTRICTED TO
A3	00779	C-3-1447221-3	—

CUSTOMER DRAWING

SCALE 尺度 5:1 | SHEET 1 OF 2 | REV B4

© – TE Connectivity. All Rights Reserved.

REVISIONS 変更					
P	LTR	DESCRIPTION	DATE	DWN	APVD
	–	SEE SHEET 1	–	–	–

注　1。一般公差 ±0。2
2。性能に影響するバリなきこと。
3 材質　ボディ：銅合金 / ニッケル下地 金めっき(接触部)
錫めっき(圧着部)
フェルール：ステンレス
4。下図に最終製品の形態をしめす。
1リールの巻き数は7000ピン（標準）とする。

NOTE. 1。GENERAL TOLERANCE ±0。2
2。NO BURRS WHICH AFFECT PERFORMANCE.
3 MATERIAL BODY : COPPER ALOY / NICKEL UNDERPLATE 1.3μm MIN.
GOLD PLATING (CONTACT INTERFACE) 0.4μm MIN.
TIN PLATING (CRIMP PORTION) 0.8μm MIN.
FERRULE : STAINLESS STEEL
4。7000 PINS PER REEL.

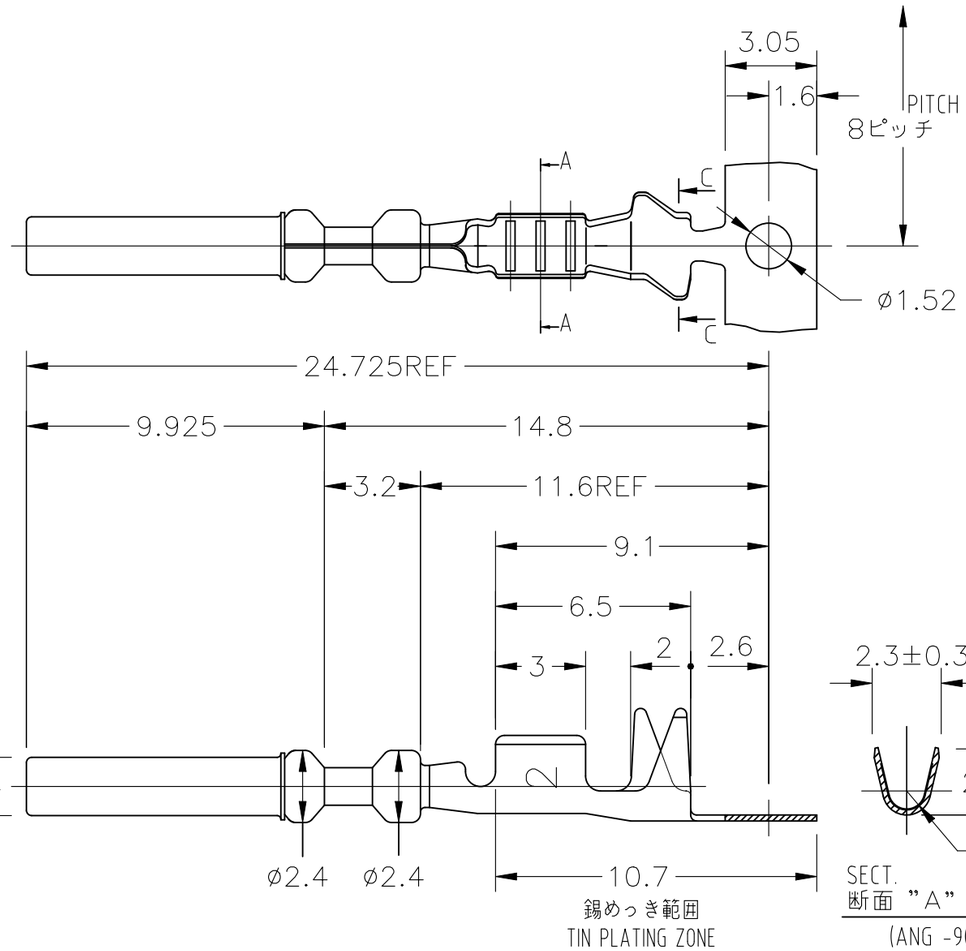

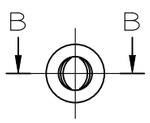

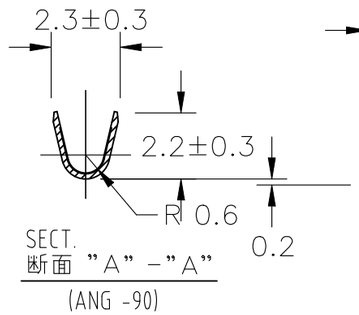

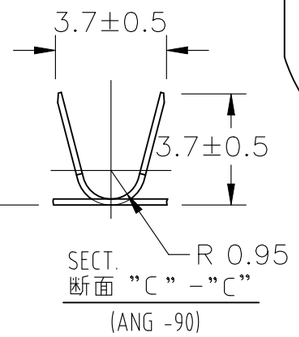

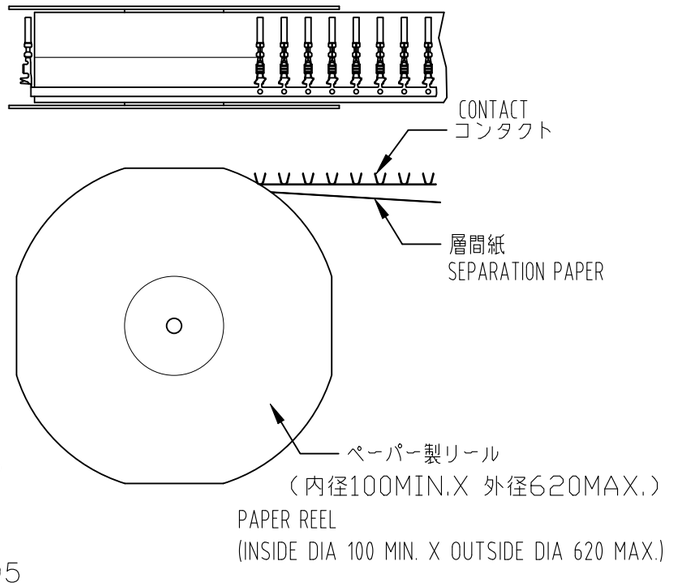

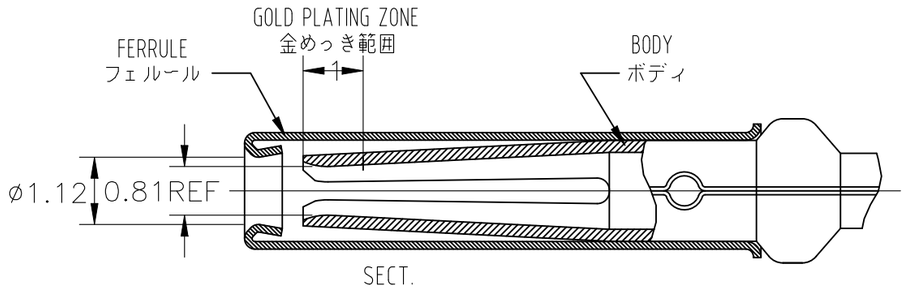

SECT.
断面 "B" -"B" （10／1）
(ANG -90)

Part No. 型番	Old Part No. 旧型番	CONDUCTOR SIZE 芯線	INSULAION DIA 被覆径	WIRE EXAMPLE 適用例	REMARK 備考
3-1447221-4	3900187-02	0.5 mm²	ø1.6～ø1.9	AESSX 0.5f AVSS 0.5	本図
		適用電線サイズ APPLICABLE WIRE.SIZE			

THIS DRAWING IS A CONTROLLED DOCUMENT.

DIMENSIONS: 単位：耗 mm

TOLERANCES UNLESS OTHERWISE SPECIFIED: 一般公差
0 PLC ±–
1 PLC ±–
2 PLC ±–
3 PLC ±–
4 PLC ±–
ANGLES ±–

MATERIAL 材料: 3
FINISH 仕上: –

DWN	(A.ISHIJIMA)	20OCT00
CHK	K.SHINADA	23OCT00
APVD	K.SHINADA	23OCT00
PRODUCT SPEC 製品規格		
APPLICATION SPEC 取付適用規格		
WEIGHT	0.25 g	

TE Connectivity

NAME 名称: SUPER SEAL CONNECTOR RECEPTACLE CONTACT ASSEMBLY (NARMAL BARREL SIZE)

SIZE	CAGE CODE	DRAWING NO 番号	RESTRICTED TO
A3	00779	C-3-1447221-3	–

CUSTOMER DRAWING | SCALE 尺度 5:1 | SHEET 2 OF 2 | REV B4